MANUAL DO USUÁRIO

Sistema Split de Refrigeração

MODELOS VGCH:

VG02SRINV12INT / VG02SRINV12EXT (12000 BTU)
VG02SRINV18INT / VG02SRINV18EXT (18000 BTU)
VG02SRINV24INT / VG02SRINV24EXT (24000 BTU)
VG02SRINV30INT / VG02SRINV30EXT (30000 BTU)

R32 GÁS REFRIGERANTE

SERPENTINA DE COBRE

1 ANO GARANTIA

EVITE INCÊNDIOS
INSTALE COM NOSSOS CREDENCIADOS
E TENHA GARANTIA EM SEU PRODUTO

VG Importação Ltda
Av. Pedro Texeira, 1000 A
Chapada, 69050-085
Manaus/AM - Brasil
Fone: 92 2123-7400
Whatsapp: 92 99340-9812

Acesse:
www.vgbrasil.com
@vgarcondicionado
CNPJ: 03.312.579/0001-16

Por favor leia atentamente o manual antes de usar o produto

AR CONDICIONADO DE MONTAGEM NA PAREDE DO TIPO COM DIVISÓRIA

MANUAL DO UTILIZADOR

Leia atentamente o manual antes de o utilizar e guarde-o para consulta. Este manual serve apenas para referência, tenha em atenção o aparelho real que selecionou. O fabricante tem autoridade para redesenhar ou modificar os seus produtos sem aviso prévio.

ÍNDICE

1. Medidas de segurança 1
2. Instruções de segurança 2
3. Descrição dos componentes 6
4. Assistência e manutenção 10
5. Resolução de problemas 12
6. Manual de Instalação 13

Medidas de segurança

Advertência: Seguir estas precauções básicas reduzirá o risco de incêndio, choque elétrico, ferimentos ou morte quando utilizar o ar condicionado.

1. O ar condicionado deve ser devidamente ligado a uma tomada elétrica ou disjuntor com a alimentação elétrica correta. E só pode ser utilizada a potência especificada.
2. Deve garantir-se uma ligação adequada à terra para reduzir o risco de choques e incêndio.
3. Não corte nem remova o pino de ligação à terra. Se não tiver uma tomada de três pinos ou um disjuntor na parede, peça a um eletricista certificado para instalar uma tomada ou um disjuntor adequados. A tomada na parede ou o disjuntor DEVEM estar devidamente aterrados.
4. Não utilize se o cabo de alimentação estiver desgastado ou danificado. Evite também a sua utilização se houver fissuras ou danos por abrasão ao longo do comprimento, na ficha ou no conector.
5. Não utilize um adaptador nem um cabo de extensão.
6. Não bloqueie o fluxo de ar dentro ou fora do ar condicionado com persianas, cortinas, coberturas protetoras, vegetação ou arbustos.
7. Tenha cuidado com as arestas afiadas nas extremidades frontal e traseira da unidade que podem cortar e causar ferimentos graves.
8. Tenha cuidado ao levantar o ar condicionado para instalar ou remover a unidade. Faça isto sempre com duas ou mais pessoas.
9. Desligue sempre o ar condicionado da corrente antes de o reparar ou mover.
10. Em alguns tipos de unidades, não existe uma ficha adequada correspondente ao seu cabo de alimentação devido à potência. Nestas condições, deve ser ligado um disjuntor adequado ao seu cabo de alimentação, pelo que a parte das instruções associada à utilização da ficha não está disponível para estes tipos.
11. Um interruptor de corte de todos os polos com uma separação, com uma separação de contacto de, pelo menos, 3 mm em todos os polos, deverá ser ligado à cablagem fixa.
12. O aparelho deverá ser instalado em conformidade com a regulação nacional para instalações elétricas.
13. Este aparelho não deve ser utilizado por pessoas (incluindo crianças) com capacidades sensoriais físicas ou mentais reduzidas ou falta de experiência e conhecimento que não tenham supervisão ou instrução relativamente à utilização por parte de pessoa responsável pela segurança delas.
    As crianças devem ser supervisionadas, para assegurar que não brincam com o aparelho.

Instruções de segurança

Descrição do símbolo

Para evitar riscos para os utilizadores, terceiros e danos materiais, certifique-se de que segue as instruções abaixo.

Sem ter em conta as precauções de segurança, o grau de dano ou prejuízo causado por uma operação incorreta é classificado da seguinte forma:	
 **Advertência**	O que significa este sinal: Possibilidade de morte ou de ferimentos graves.
 **Cuidado**	O que significa este símbolo: Possibilidade de ferimentos ou danos materiais.



Advertência: Nunca instale sem auxílio

Este ar condicionado tipo split irá funcionar por muito tempo se estiver instalado corretamente. A instalação incorreta pode causar problemas, tais como fugas de água ou agente refrigerante, choques elétricos ou incêndio.

Se o cabo de alimentação da unidade estiver desligado, queimado, lascado ou separado do terminal, para proceder à reparação, contacte o centro de assistência mais próximo ou pessoal com as mesmas qualificações ou experiência para evitar riscos elétricos.



Cuidado: Confirme o seguinte antes da instalação

Especificações elétricas:
Assegure-se de que a capacidade da tomada ou do disjuntor, bem como do cabo de alimentação é suficiente, a tensão é correta e a tomada ou o disjuntor estão ligados à terra. Caso contrário, poderá haver perigo de incêndio ou eletrocussão.

Ligação correta dos fios e das tubagens:
A ligação incorreta pode diminuir a eficiência ou levar o ar condicionado a deixar de funcionar. Também pode resultar em fugas de água ou refrigerante.

Ambientes de instalação:
Não instale o ar condicionado em locais onde haja ar inflamável ou corrosivo.

Instruções de funcionamento:
Utilize o ar condicionado de acordo com este manual.

Instruções de funcionamento

É muito importante seguir as mensagens de segurança. Estas mensagens podem ajudar a evitar ferimentos ou morte. Os símbolos de advertência alertam para ter cuidado e significam perigo. Siga sempre as instruções para estar seguro e reduzir os riscos de ferimento ou morte. Os sinais de advertência e de perigo precedem as mensagens de segurança.

Segurança elétrica

Ligação à terra: O aparelho de ar condicionado deve ser ligado à terra. A ligação à terra reduz o risco de eletrocussão, ao oferecer um fio de fuga para a corrente elétrica.

Se o cabo de alimentação tiver uma ficha de ligação à terra com um fio terra, ligue-o a uma tomada devidamente instalada e ligada à terra.

Se o cabo de alimentação não tiver uma ficha de ligação à terra com um fio terra, o fio terra tem de ser ligado a um disjuntor devidamente instalado e ligado à terra.

Advertência: A utilização incorreta da ficha ou do disjuntor de ligação à terra pode resultar num risco de eletrocussão. Contacte um eletricista qualificado se não compreender as instruções de ligação à terra ou se não tiver a certeza se o ar condicionado está devidamente ligado à terra. Se a tomada elétrica ou o disjuntor não estiverem ligados à terra, contacte um eletricista para proceder à sua substituição por uma tomada ou disjuntor com ligação à terra.

Não corte nem remova o terceiro pino (terra) do cabo de alimentação em nenhuma circunstância.

Recomendamos vivamente contra a utilização de fichas ou de disjuntores adaptadores.

Condições de funcionamento

1. Temperatura: Exemplo T1: -7 °C~43 °C (16 °C ~43 °C para o tipo apenas de arrefecimento)
   Exemplo T3: -7 °C ~52 °C (16 °C ~52 °C para o tipo apenas de arrefecimento)

Se a unidade funcionar muito tempo acima da temperatura, isto poderá provocar a diminuição da capacidade de arrefecimento ou acionar a proteção.

2. Humidade relativa: <80%;

Se a unidade funcionar acima da faixa de humidade, poderá formar-se condensação junto das lâminas e da saída do ar condicionado. É normal.

3. Durante a operação de aquecimento, um cheiro estranho pode sair da unidade. Trata-se de um fenómeno normal.
4. Os parâmetros de desempenho referem-se à placa de identificação.
5. O nível de impermeabilidade da unidade interior é IPX0. Não utilize o aparelho em lavandarias ou casas de banho.
6. A unidade exterior não pode ser instalada numa área fechada.
7. Fusível interior no quadro principal: 3,15 A/250 V (modelo 220 V), 5 A/250 V (modelo 115 V) .

Sugestões

- Instale a unidade num lado a Norte, já que é normalmente o lado com sombra. Isto irá melhorar o funcionamento da sua unidade.
- Utilize a tensão eléctrica e a amperagem corretas para que a unidade funcione corretamente.
- Permita apenas que um eletricista qualificado faça alterações na sua tomada elétrica ou disjuntor.
- Utilize uma linha dedicada para o funcionamento do seu ar condicionado para evitar a possibilidade de flutuações de tensão.
- Se o cabo de alimentação estiver danificado, deve ser substituído pelo fabricante, um agente de assistência autorizado ou pessoal igualmente qualificado para evitar situações de perigo.
- Tenha em consideração as dimensões do espaço necessário para a instalação, incluindo as distâncias mínimas permitidas para as estruturas adjacentes.
- O aparelho deverá ser instalado em conformidade com a regulação nacional para instalações elétricas.
- Desligue da corrente antes de proceder à limpeza e manutenção.
- Se o aparelho não for ligado com uma ficha, deve ser incorporado na cablagem fixa um dispositivo de corte de todos os polos, que tenha pelo menos 3 mm de distância de separação em todos os polos, e um dispositivo de corrente residual (RCD) com uma corrente superior a 10 mA, de acordo com a regulamentação nacional.
- Se o aparelho for ligado com uma ficha, deve ser posicionado de forma a que ficha esteja acessível.

Guia de poupança de energia

- Ao instalar o seu ar condicionado, assegure-se de vedar todas as áreas onde exista a possibilidade de fugas de ar.
- O fluxo de ar não deve ser bloqueado quer no interior por cortinas, cortinados ou móveis, quer no exterior por vegetação ou arbustos.
- Não utilize desnecessariamente luzes elétricas ou outros aparelhos que produzam calor.
- Mantenha as persianas e as cortinas fechadas em todas as outras janelas.
- Quando cozinhar, utilize um extrator na cozinha para remover o excesso de calor produzido.

Instruções de funcionamento

- Apenas pode ser utilizada alimentação monofásica de corrente alternada. Consulte a placa de identificação para obter mais pormenores.
- Utilize o cabo de alimentação especificado; não o mude.
- Não ponha os dedos nem objetos pontiagudos na entrada ou na saída do ar condicionado; a ventoinha em funcionamento pode causar ferimentos.
- Não coloque nada em cima da unidade exterior.
- Não ligue ou desligue a unidade com a ficha, nem ligando ou desligando o disjuntor.
- Mantenha o interior ventilado, especialmente quando estiver a ser utilizado equipamento a gás.
- Não substitua os fusíveis por fios condutores ou outros materiais.
- Se o ar condicionado não for utilizado durante muito tempo, desligue a ficha da tomada ou desligue o disjuntor.

Instruções de segurança

O aparelho não se destina a ser utilizado por crianças pequenas ou por pessoas enfermas sem supervisão.

As crianças devem ser supervisionadas, para assegurar que não brincam com o aparelho.

Se o cabo de alimentação estiver danificado, deve ser substituído pelo fabricante, um agente de assistência autorizado ou pessoal igualmente qualificado para evitar situações de perigo.

- Não ligue o fio terra a tubagens de gás ou água. Uma ligação à terra incorreta pode causar eletrocussão.
- Não retire a ficha da tomada nem desligue o disjuntor quanto o aparelho estiver em funcionamento.
- Desligue a unidade, desligue a alimentação e contacte um agente de assistência técnica se ocorrer um fenómeno anormal (p. ex., se cheirar a queimado).
- Não instale o ar condicionado em locais onde possa haver fugas de gás inflamável.
- Não coloque plantas ou animais diretamente no caminho do fluxo de ar do ar condicionado. Fazer isto pode ser prejudicial para eles.
- Contacte os agentes de assistência para obter assistência. A manutenção incorreta pode provocar acidentes.
- Desligue a unidade, desligue a fonte de alimentação e certifique-se de que a ventoinha para antes de limpar a unidade.
- Para a remoção e instalação do ar condicionado, contacte um profissional ou agentes do serviço de assistência técnica.

Funções de proteção

As funções de proteção podem prolongar a vida útil do ar condicionado e proporcionar uma circulação de ar mais confortável.

Proteção de arranque retardado do compressor

O compressor volta a funcionar pelo menos 3 minutos (5 minutos no modo Heating (Aquecimento)) após ser desligado para manter a pressão do sistema de arrefecimento equilibrada.

Prevenção de congelamento

Para evitar o congelamento do permutador de calor interior nas poderão de arrefecimento e desumidificação, o compressor ou a ventoinha exterior podem parar de funcionar e a velocidade da ventoinha interior será ajustada automaticamente para uma velocidade superior.

Secagem para a prevenção de enzimas (opcional)

O motor da ventoinha interior continua a funcionar durante 3 min. a baixa velocidade quando desligado no modo Cooling (Arrefecimento), para manter o interior da unidade seco.

Reinício automático

A unidade memoriza o modo de funcionamento, a definição do fluxo de ar, a definição da temperatura, etc., para, no caso de haver uma falha de energia quando a unidade estiver em funcionamento, regressar automaticamente às mesmas condições de funcionamento quando a energia é restabelecida.

Funcionamento com sobrecarga de arrefecimento (opcional)

Durante a operação de arrefecimento, se a temperatura do permutador de calor exterior for demasiado alta, a velocidade da ventoinha interior será ajustada automaticamente para uma velocidade mais baixa e o compressor poderá ser desligado.

Descrição dos componentes

Vista do aparelho

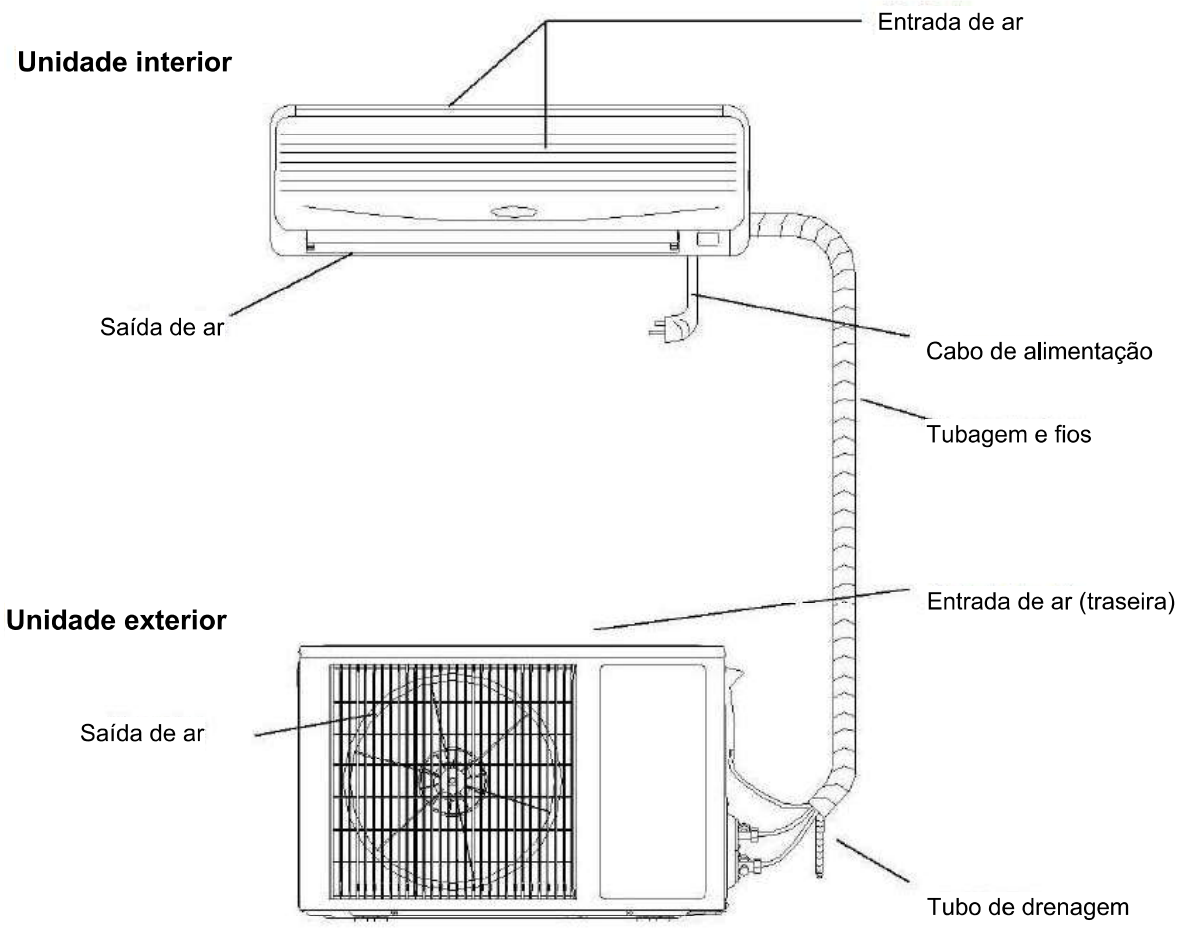

Observações:

O ar condicionado é composto por uma unidade interior, uma unidade exterior e um controlo remoto. O design e a forma variam de acordo com os diferentes modelos. As figuras acima são meramente esquemáticas e podem ser ligeiramente diferentes do aparelho real escolhido.

Visor

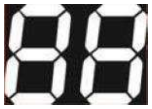	O visor pode mostrar a temperatura definida, os códigos de erro ou o tempo de temporização.
	Este indicador luminoso está aceso quando a unidade está no estado “Em funcionamento”. A luz de sinalização pisca quando estiver na verificação de fluxo de ar de Descongelação ou Arrefecimento.
	Este indicador luminoso está aceso quando a unidade está no temporizador.
	Este indicador luminoso está aceso quando o compressor está a funcionar.
	A piscar devido à procura, a acender devido à ligação WI-FI concluída, o que significa que a função WI-FI pode ser operada e aplicada. (Para obter mais pormenores, consulte o manual de instruções WI-FI)
	Esta luz de sinalização acende-se quando a unidade está na função de bem-estar.
	Esta luz de sinalização está acesa quando o aquecedor elétrico está a funcionar.
	Esta luz de sinalização está acesa quando a unidade está no estado "GEN LINK MODE”.

Nota: O visor LED acima é apenas para referência, sujeito ao produto real.

Controlador remoto

Botão	Introduzir	Botão	Introduzir
ON/OFF	Utilizado para ligar/desligar o ar condicionado	UVC	Para iniciar ou parar a função de esterilização UVC.
MODO	Para selecionar AUTO/AQUECER/FÃ LEGAL/SECO/VENTILADOR	SAúDE	Pressione para o modo “Ar Fresco”.
Dormir	Para selecionar a função SLEEP	QUIET	Exibido ao pressionar Botão **BASTANTE**.(opcional)
▼/—/<	Pressione“ ▼/—/<” para diminuir.	AUH	O símbolo aparece ao pressionar o bo tão ”AUH” no modo HEAT.
▲/+/>	Precione “▲/+/>” para aumentar	GEN LINK	carregue neste botão para definir ou cancelar ÿÿMODO DE LIGACÃO GERAL
VELOCIDADE	Para selecionar entre as velocidades:		
DISPLAY	Se pressionar este botão, o led indicador no split vai desligar. Presione qualquer outro botão para voltar a acender.		
I FEEL	Precione para entrar no modo I FEEL.		
SWING V-SWING V-SWEEP	Para definer se a hélice horizontal vai se moverou não		
H-SWEEP	Para definir se a hélice vertical vai se mover ou não		
TEMPO	Pressione este botão para ativar a função temporizador		
TURBO	Para iniciar ou desligar o modo turbo		
ECO	Pressione p/ entrar no modo economia de energia.		
LIMPEZA	Pressione este botão para ativar a tecnologia de limpeza automática		
FUNÇÃO	Quando o botao FUNCTION(FUNCAO) premido, saoapresentados todos os icones de funcjes opcionaisneste modo		
CUIDADOS	No modo de arrefecimento ou aquecimento, o modo detratamento pode ser ativado desativado com este botao		

Remarks:

1. A temperatua pode ser definida entre 16℃~32℃.
2. Se o usuario quiser que o ar do hambiente aqueça ou refrigere rápidamente, pode se usar a função TURBO. QUando chegar a temperatura desejada, pode desativar a função.
3. A ilustração do controle remote acima é apenas para referência, oproduto que adiquiriu pode vir com uma versão diferente do controle.

Visor do controlo remoto

Display do controle remoto

Display	Introduzir	Display	Introduzir
	Aparece quando a função turbo é definido no modo COOLING ou HEAT.		Aparece quando a função I FEEL está configurada.(opcional)
	Exibido de acordo com a posição vertical das lâminas e giro ou não.	G+	Exibido ao girar no gerador modo.(opcional)
	Exibido ao pressionar o botão "H-SWEEP.(opcional)		O processo de limpeza automática demora cerca de 30 minutos e termina automaticamente após a conclusão da limpeza
	AUTO	ECO ECO II	Exibido ao pressionar o botão **ECO** .(opcional)
	SECO		DIsplay quando a funcão Care está definida
	AQU	℃ ℉	F significa Fahrenheit e C significa Celsius
	VENTILADOR	AUTOMáTICO display	A AUTO "((((( ))))" (glimmer)
	LEGAL	alta velocidade display	"((((( ))))"
	Aparece quando o sinal de controle é emitido.	Velocidade média display	"((( )))"
ON OFF	Exibido ao definir a hora para ligar ou desligar o ar condicionado	baixa velocidade display	"( )"
	Aparece quando a função UVC/HEALTH é definida.(opcional)	Velocidade média-baixa display	"(( ))"
88.8	a ajuste de temperatura. e tempo de cronometragem.	velocidade média-alta display	"(((( ))))"
	Exibido ao pressionar o botão "LOCK".		
	Exibido ao pressionar o botão "Sleep", a unidade funcionará no modo sleep.		
	O símbolo aparece ao pressionar o bo tão "AUH" no modo HEAT. (opcional)		
	Exibido ao pressionar Botão **BASTANTE**.(opcional)		

Controle remoto

1.O controle remoto usa duas pilhas AAA Alcalinas em boas condições, as pilhas duram na media de 6 meses, utilize baterias da mesma marca para melhor desempenho e fique atento com os polos das pilhas.

2.O controle tem até 8 metros de alcance.

3.Para melhor funcionamento Aponte o controle para o aparelho e evite obstáculos para evitar a perda de sinal.

4.Pressionar dois ou mais botões simultâneamente pode provocar mal funcionamento.

5.Não utilize equipamento wirelees próximo ao aparelho (inclusive celulares), caso ocorra interferência, desligue o aparelho, retire da tomada e recoloque novamente.

6.Não derrube e evite quedas.

7.Não deixe o controle remote no sol por muito tempo.

8.Não utilize água para limpar o controle, utilize apenas um pano seco.

9.Para a função de apenas resfriamento o controle não exibira "SMART" e "HEAT"

Assistência e manutenção

A manutenção cuidadosa e a revisão antecipada podem prolongar a vida útil do aparelho de ar condicionado e poupar nas despesas de eletricidade.

Cuidado:

- Desligue o ar condicionado com o controlo remoto e desligue a ficha da tomada antes de fazer trabalhos de reparação e manutenção.
- Não suba para cima de objetos instáveis quando limpar ou fizer a manutenção do ar condicionado; isto poderá provocar ferimentos.
- Não toque na parte metálica da caixa do ar condicionado quando retirar o painel frontal; isto poderá provocar ferimentos.

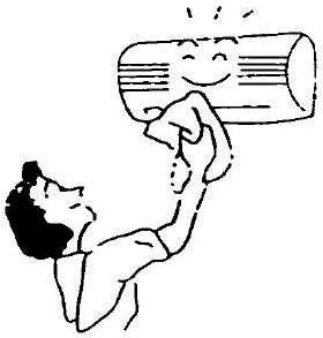

Limpar o painel frontal e o controlo remoto

Se não for possível remover a sujidade, limpe-o com um pano húmido morno (embebido em água morna a menos de 40 °C)

Cuidado:

- Não limpe a unidade com água; isto poderá provocar choques elétricos.
- Não limpe o controlo remoto com água.
- Não limpe com álcool, gasolina, óleo de banana ou produtos de polir.
- Não limpe a unidade bruscamente; isto poderá provocar a queda do painel frontal.
- Não limpe o painel frontal ou o controlo remoto com uma escova metálica; isto poderá danificar a superfície.



Limpar o filtro de ar

- Abra o painel frontal.
- Levante a parte saliente e, em seguida, empurre-a para baixo e retire o filtro de ar.
- Limpe-o com um aspirador ou com água. Se o filtro de ar estiver muito sujo, lave-o com água morna com sabão ou um detergente suave. Em seguida, seque-o à sombra.
- Insira o filtro de ar na posição anterior e feche o painel frontal.

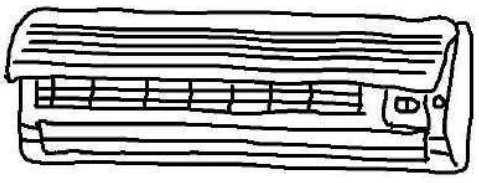

Nota:

1. O filtro de ar deve ser limpo pelo menos uma vez de duas em duas semanas, caso contrário, a capacidade de aquecimento ou arrefecimento será reduzida.
2. Não limpe o filtro de ar com uma escova metálica; poderá danificá-lo.

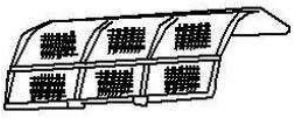

Sem utilização durante muito tempo

- Ligue a oscilação durante 3-4 horas para secar o interior do ar condicionado.
- Pare a operação utilizando o controlo remoto e, em seguida, desligue o ar condicionado da corrente.
- Mantenha a rede do filtro de ar.
- Tire as pilhas do controlo remoto.

Recomendações para a poupança de energia

- **Defina a temperatura adequada:** É prejudicial para a saúde se a divisão estiver demasiado fria.
- **Evite a luz solar direta:** Durante o arrefecimento, utilize cortinas ou persianas para obstruir a luz solar direta.
- **Evite fontes de calor:** Durante o arrefecimento, utilizar outras fontes de calor poderá afetar o efeito de arrefecimento.
- **Feche as portas e as janelas:** A entrada de ar do exterior afetará a eficiência do arrefecimento ou do aquecimento.
- **Mantenha o filtro de ar limpo.** Manter o filtro de ar limpo garante a elevada eficiência do funcionamento.
- **Boa ventilação:** Não coloque objetos à frente da entrada e da saída da unidade de exterior.

Fenómenos normais

- Durante o aquecimento ou o arrefecimento, os materiais plásticos podem emitir um som devido a alterações da temperatura.
- Se a humidade no interior for demasiado alta, poderão formar-se gotas de água na grelha frontal da unidade interior. Isto é um fenómeno normal.
- Poderá haver um ligeiro “restolhar” quando a unidade arranca ou para. Isto é o som normal da circulação do refrigerante.
- Paredes, carpetes, mobiliário ou roupa no interior podem emitir odores estranhos.
- De forma a proteger a unidade, quando o compressor parar, haverá um atraso de 3 minutos antes de voltar a arrancar.
- Durante os primeiros minutos da operação de aquecimento, poderá não sair ar da unidade interior.
- Pode sair água da unidade exterior durante o funcionamento do aquecimento.
- Pode sair vapor durante o funcionamento do aquecimento quando estiver a descongelar.

Resolução de problemas

O ar condicionado apresenta erro

Verificar antes de recorrer à assistência.

Problemas	Itens a verificar
O ar condicionado não funciona	1. Verifique se alimentação está desligada.
	2. Verifique se o disjuntor está ligado ou se o fusível está queimado.
	3. Verifique as pilhas do controlo remoto.
	4. Verifique se está a ser utilizado equipamento de rádio num raio de 1 m à volta da unidade.
Fraco desempenho de refrigeração ou de aquecimento.	1. Verifique se a entrada ou a saída de ar estão bloqueadas.
	2. Verifique se existe pó a bloquear o filtro.
	3. Poderá haver demasiadas pessoas no interior.
	4. Verifique se as portas ou as janelas estão fechadas.
	5. Verifique se a velocidade da ventoinha ou a temperatura definida são adequadas.

O controlo remoto apresenta erro

A seguinte resolução de problemas destina-se a fenómenos normais

Problemas	Itens a verificar
A ventoinha para ou não é possível controlar a velocidade da ventoinha.	1. Quando o ar condicionado está no modo de desumidificação ou no modo de suspensão, por vezes não é possível controlar a velocidade da ventoinha.
	2. Quando o ar condicionado está na verificação de fluxo de ar frio ou na operação de descongelação (modo de aquecimento), o motor do ventilador para.
	3. Quando o ar condicionado está no modo de frio ou de desumidificação, se entrar na prevenção de congelamento, não será possível controlar a velocidade da ventoinha.
	4. Quando o ar condicionado está no modo de calor, se entrar na prevenção de sobrecarga de aquecimento, não será possível controlar a velocidade da ventoinha.

Manual de Instalação

Introdução

Advertência: Alguns modelos têm R32 ou outros fluidos frigorigéneos inflamáveis, que têm de ser operados e utilizados em conformidade com as instruções de utilização.

1. Os aparelhos de ar condicionado devem ser armazenados em áreas sem fontes persistentes de ignição, tais como chamas abertas, aparelhos a gás acesos, aquecedores elétricos ligados, etc.
2. Não perfurar nem inflamar o aparelho de ar condicionado.
3. Antes de efetuar a manutenção ou reparação de um ar condicionado com agente refrigerante R32, deve ser realizada uma inspeção de segurança para garantir que o risco de perigo é minimizado.
4. Se o aparelho de ar condicionado tiver uma fuga de agente refrigerante, abra imediatamente todas as portas e janelas, mantenha a divisão ventilada, desligue a corrente, saia da divisão e contacte o serviço de reparação.
5. Ao instalar ou deslocar o ar condicionado, certifique-se de que purga o circuito do agente refrigerante para garantir que não tem ar e utilize apenas o agente refrigerante especificado (R32). A presença de ar ou de outras matérias estranhas no circuito do agente refrigerante provoca um aumento anormal da pressão, o que pode provocar danos no equipamento e até ferimentos.
6. A bomba de vácuo deve ser utilizada para a evacuação, sendo estritamente proibido utilizar o agente refrigerante da fuselagem para evacuação.
7. Após concluída a instalação, verifique se há fugas de gás refrigerante.
8. Antes de instalar e utilizar o ar condicionado, verifique cuidadosamente os seguintes sinais de segurança.



Atenção, risco de incêndio



Leia atentamente o manual de manutenção!

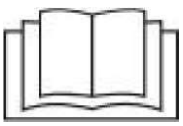

Leia atentamente o manual de instruções!

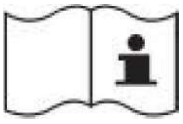

Leia atentamente as instruções de instalação!

Guia de instalação

- Este ar condicionado cumpre as normas de segurança e funcionamento nacionais promulgadas.
- É necessário contactar um profissional de assistência e manutenção de sistemas de ar condicionado para instalar ou remover o ar condicionado. Poderão ocorrer problemas e poderá sofrer prejuízos se a instalação não for feita por profissionais.
- Deverá assegurar que a potência satisfaz os requisitos de instalação e funcionamento; consulte a placa de identificação para obter detalhes sobre a tensão para este produto. As tensões fora desta faixa afetarão o funcionamento normal do ar condicionado.
- Deve utilizar-se um ponto de alimentação separado com um protetor de fusíveis com retardamento ou um disjuntor automático para o ar condicionado.
- O ar condicionado tem de estar ligado à terra de forma correta ou poderá provocar choques elétricos ou incêndio.
- Não ligue a alimentação do ar condicionado antes de ligar bem e de verificar cuidadosamente as tubagens e os fios.
- O aparelho não deve ser instalado em lavandarias ou casas de banho.
- Caso necessário, consulte a entidade competente para obter informação sobre o sistema.
- A ficha deve estar acessível depois de instalar o aparelho.
  Estas instruções estão sujeitas a alterações sem aviso prévio.

Instalação de acessórios

- Verifique cuidadosamente a lista da embalagem anexada e confirme se estão todos os acessórios.
- Poderá precisar de adquirir separadamente os acessórios que não se encontrem incluídos na lista de embalagem e que possam ser necessários para a instalação.

Posição da unidade interior

- Longe de locais onde haja fontes de calor, vapor, gás inflamável e fumo.
- Sem obstáculos junto da entrada e da saída, e com boa ventilação.
- Bom escoamento para a água.
- A pelo menos 1 m de distância de equipamento sem fios (tais como TV, rádios, etc.).
- Montada numa parede que possa suportar o peso do ar condicionado e que não produza ruído durante o funcionamento da unidade.
- A distância entre a unidade interior e o chão é superior a 2,3 m.
- A ficha deve estar acessível depois de instalar o aparelho.
- Assegure-se de que a distância é a indicada na Fig.1.
- A parte traseira da unidade interior deve ficar junto da parede (Fig.1)

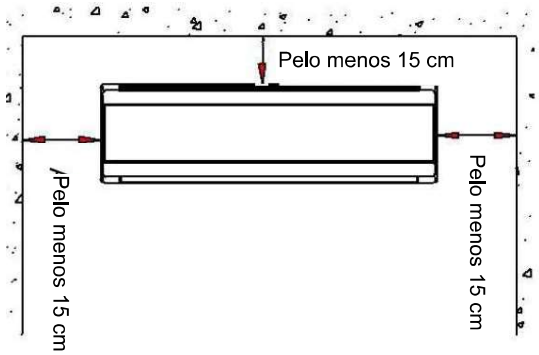

Fig. 1

- Todas as figuras acima são meramente esquemáticas e podem ser ligeiramente diferentes do aparelho real escolhido.

Posição da unidade exterior

- Evite a luz solar direta.
- Mantenha longe de fontes de calor, vapor, gás inflamável, fumo e pó.
- Escolha um local afastado da chuva (neve) e bem ventilado.
- Os vizinhos não sejam afetados pelo ar e ruído soprados ou pela água descarregada.
- Um local de fácil instalação e manutenção.
- A montagem numa base sólida e fiável não aumentará o ruído ou a trepidação.
- Para obter um elevado desempenho de arrefecimento, certifique-se de que a frente, a traseira, o lado esquerdo e o lado direito da unidade estão situados numa área aberta.
- É recomendado que a saída esteja ao ar livre, qualquer obstáculo irá afetar o desempenho.
- A distância de instalação deve ser a indicada na Fig. 2.

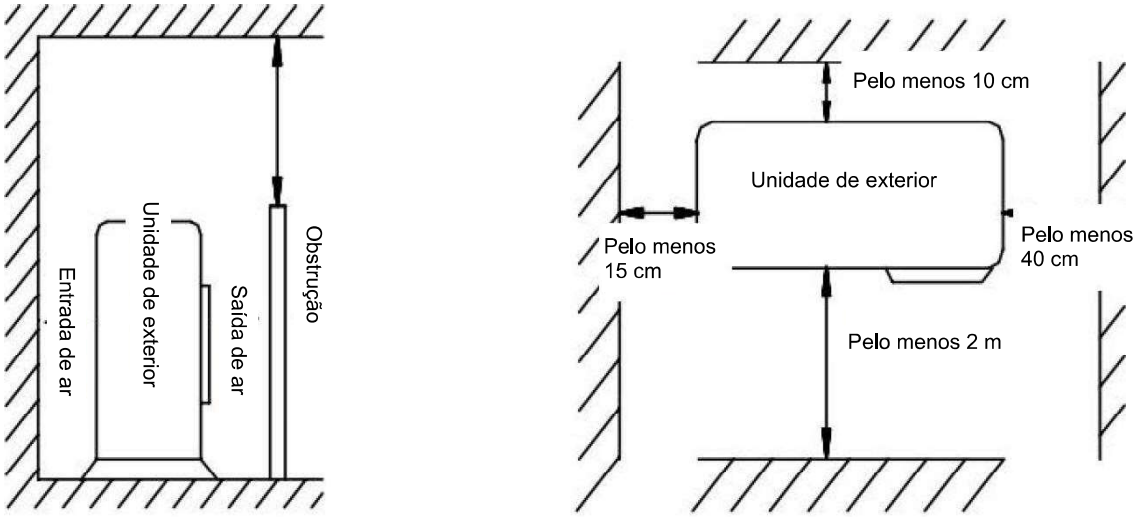

Fig. 2

Seleção da tubagem

- Assegure-se de que a diferença de nível (altura) das unidades interior e exterior e o comprimento da tubagem cumprem os requisitos na Tabela 1.
- Se a tubagem tiver mais de 7 m e menos de 15 m, o refrigerante deve ser suplementado de acordo com a Tabela 1.
- Se a posição de instalação da unidade exterior for mais alta do que a unidade interior e a tubagem for maior do que 10 m, adicione um coletor de óleo na tubagem de gás por cada 8 m. (Fig. 3)

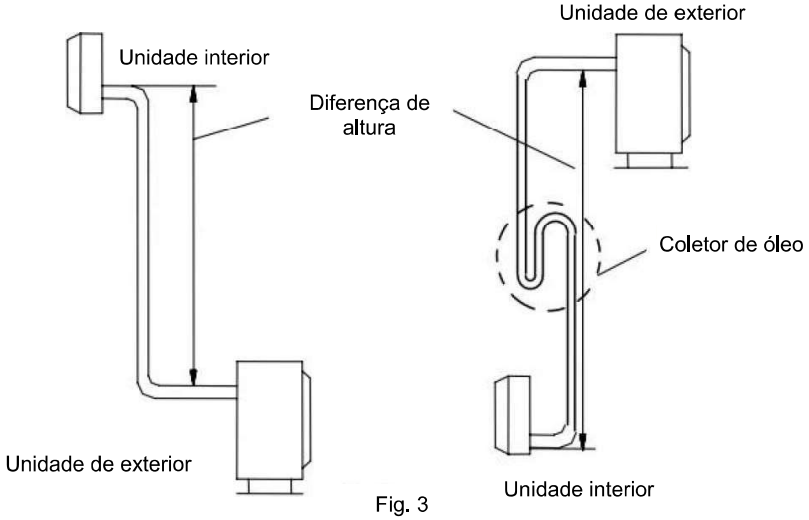

Fig. 3

Tabela 1

Tamanho da tubagem		Comprimento de tubo normal (m)	Comprimento de tubo máx. (m)	Diferença de altura (m)	Refrigerantes adicionais (g/.m)
Estreito (mm)	Largo (mm)				
Φ 6(1/4")	Φ 9(3/8")	5.0	9	5	12
Φ 6(1/4")	Φ 12(1/2")	5.0	12	7	12
Φ 6(1/4")	Φ15.88(5/8")	5.0	15	8	12
Φ 9(3/8")	Φ15.88(5/8")	5.0	15	8	15
Φ9(3/8")	Φ19.05(3/4")	5.0	20	10	15

As dimensões acima são apenas para referência, pelo que o produto real prevalecerá.

Fixação da placa de instalação

- Desmonte a placa de instalação metálica da unidade da unidade interior. Colocar a placa de instalação na posição horizontal. A diferença de altura entre os lados esquerdo e direito da placa de instalação deve ser inferior a 5 mm (Fig. 4).
- Faça orifícios e insira tubos de expansão de plástico nos locais adequados da parede e fixe a placa de instalação na parede com parafusos M5x30. Assegure-se de que existem, pelo menos, 4 pontos fixos na parede. Assegure-se de que a placa de instalação está na posição horizontal.
- Perfure conforme indicado na Fig. 5. O orifício, com 80 mm de diâmetro, deve deslizar ligeiramente para o exterior.
- Corte os tubos de PVC num ângulo ligeiramente menor do que a espessura da parede e passe-os pelo orifício. (Fig. 5)
- Monte a cobertura da parede.

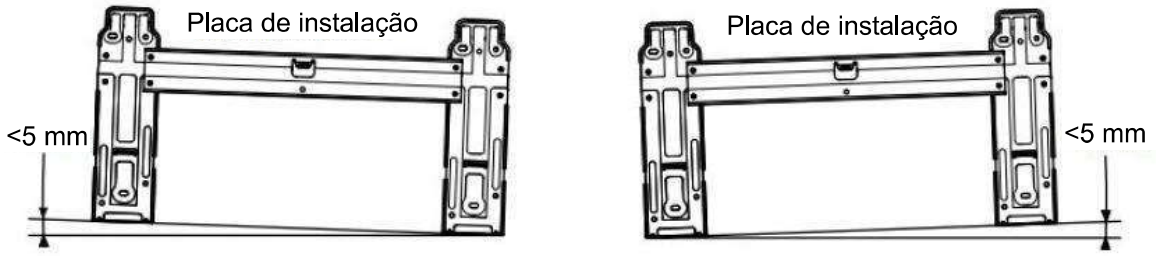

Fig. 4

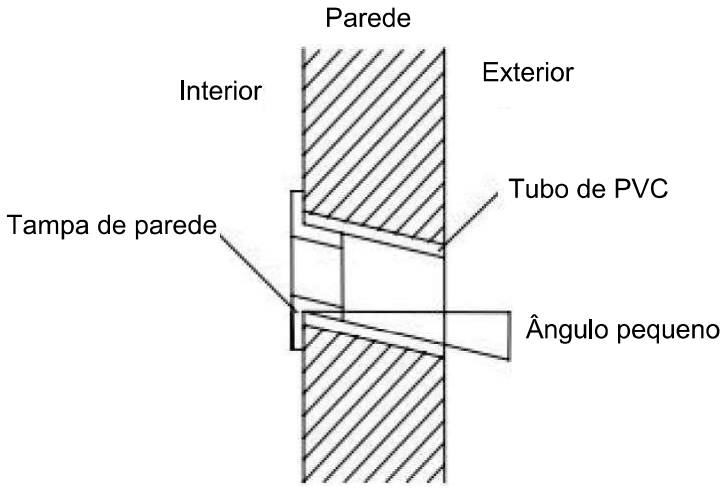

Fig. 5

Fixação: instruções de instalação da placa de cobertura decorativa

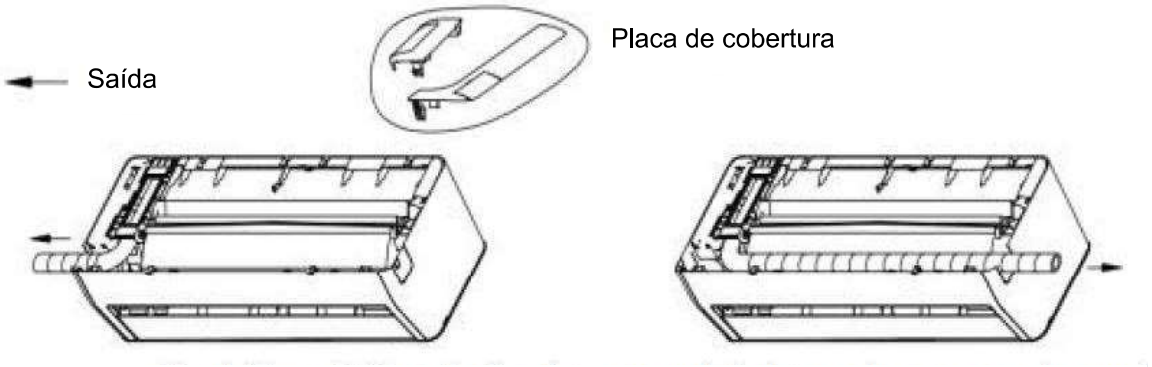

Passo 1: Enrole fita protetora de PVC à volta do tubo de drenagem, do tubo de cobre e do cabo. Ajuste o tubo de cobre a uma forma adequada.



Passo 2: Instale a placa de cobertura



Passo 3: Acabamento

Nota: O esquema acima pode ser diferente do produto real. Consulte o produto real.

Instalação da unidade interna

O tubo pode ser ligado em várias direções, conforme ilustrado nas figuras abaixo.

1. Ligar o tubo traseiro direito (semelhante ao tubo inferior direito)
   (Opcional, consulte a Fig. 6)

- Retire a tubagem da parte inferior do chassis e ligue o tubo de drenagem.
  Prenda bem a junta da tubagem.
  Passe o fio da ligação para a unidade interior (Não ligue à alimentação).
- Prenda os tubos, o tubo de descarga e o fio da ligação com fita adesiva. O tubo de descarga é colocado em baixo. Retire a placa que se encontra no chassis.
- Verifique se as ligações são fiáveis.
- Monte a unidade interior nos dois ganchos na parte superior da placa de instalação. (Consulte a Fig. 8)

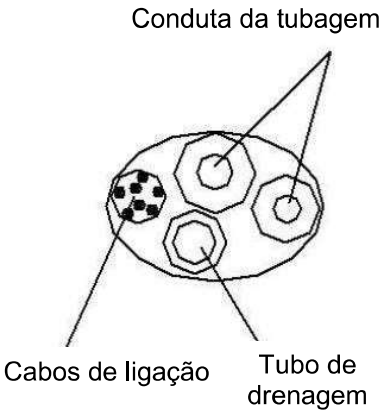

Fig. 6

2. Ligar o tubo traseiro esquerdo (semelhante ao tubo inferior esquerdo). (opcional, consulte a Fig. 9)

- Mova o tubo de descarga para o lado esquerdo e a tampa de descarga para o lado direito.
- Fixe os tubos na ranhura da unidade interior com a abraçadeira fixa.
- Os passos de montagem a seguir são iguais aos passos em "1. Ligar o tubo traseiro direito."

Notas: A tabela da esquerda mostra a posição do tubo de descarga, consulte a Fig. 7.
A tabela da direita mostra a posição do tubo de descarga, consulte a Fig. 9.

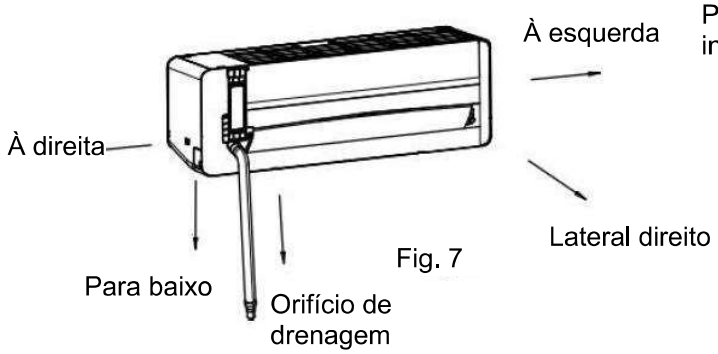

Fig. 7

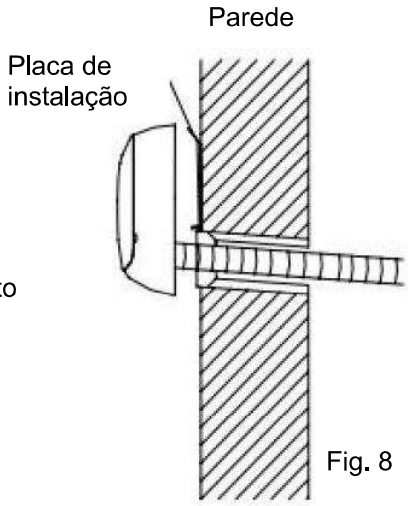

Fig. 8



Fig. 9

Instalação da unidade externa

- Se forem necessários suportes de instalação para instalar a unidade exterior, poderá adquiri-los junto da nossa empresa ou dos nossos agentes (Fig. 10).
- Monte a estrutura de montagem e os suportes com os 6 parafusos (M12x25), arruelas planas, arruelas de pressão e porcas incluídos.
- Faça 4 ou mais furos na parede de acordo com o tamanho dos pés do ar condicionado. Determine a localização dos suportes de montagem esquerdo e direito. Assegure-se de que os suportes esquerdo e direito estão ao mesmo nível.
- Fixe a estrutura de instalação na parede com parafusos de expansão.
- Fixe a unidade exterior com 4 parafusos (M10x25) nos suportes de instalação.
- As peças devem estar bem aparafusadas; a ligação deve estar bem apertada e ser fiável.
- Ao instalar a unidade exterior, o corpo deve ser pendurado com cordas para evitar que caia.
- Ao instalar ou reparar, deve-se evitar a queda das ferramentas e dos componentes.
- Verifique regularmente a fiabilidade da estrutura de instalação.

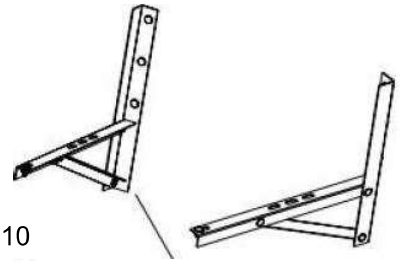

Fig. 10

Ligação da tubagem

- Retire a cobertura da válvula da unidade exterior.
- Alinhe a porca flangeada com o centro da rosca e enrosque bem a porca à mão.
- Enrosque bem a porca flangeada com a chave dinamométrica até que esta faça um “clique”.
- Recomenda-se a utilização de uma chave dinamométrica para ligar a tubagem. Se for utilizada outra chave sextavada flexível ou fixa, poderá danificar o bocal devido à aplicação de força inadequada.
- O ângulo de curvatura do tubo não deve ser demasiado pequeno, caso contrário, o tubo poderá partir-se, pelo que o técnico deverá utilizar um dobrador de tubos para curvar o tubo.
- Nunca deixe entrar água, pó ou areia dentro do tubo.

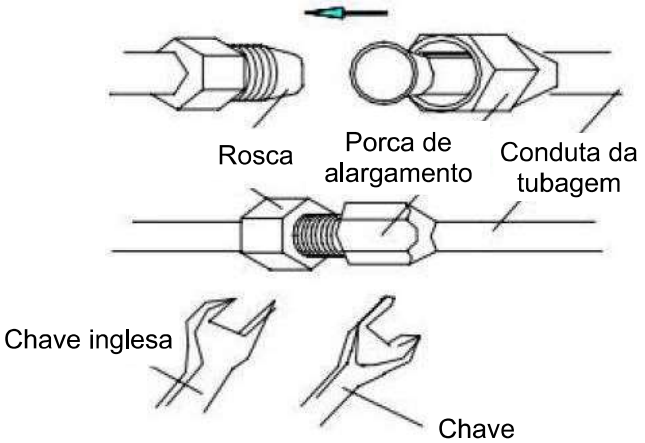

Fig. 11

Tabela 2	
Tamanho do tubo (mm/pol.)	Torque (N.m)
Φ6 (1/4”)	15-20
Φ9(3/8”)	35-40
Φ12 (1/2”)	50-55
Φ15,88 (5/8”)	60-75
Φ19,05 (3/4”)	80-95

Ligação do fio

1. Unidade interior (Fig. 12)

- Abra o painel para cima e abrir diretamente para o máximo.
- Abra a cobertura da caixa elétrica.
- Fixe os fios de ligação ao bloco de terminais de acordo com o esquema de ligações na cobertura da caixa elétrica.
- Prima firmemente o fio de ligação com a placa de pressão.
- Feche a tampa elétrica, fixe a cobertura da caixa elétrica com parafusos e feche o painel.

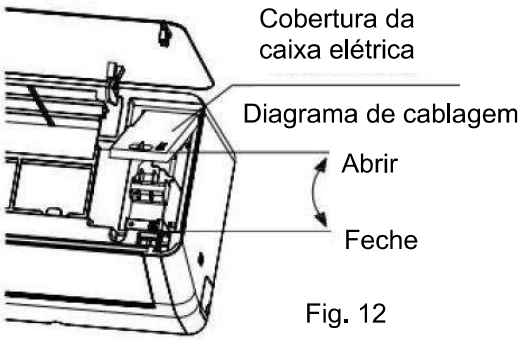

Fig. 12

1. unidade exterior (Fig. 13)

- Desaperte o parafuso de fixação da cobertura da pega e abra-a.
- Fixe os fios de ligação ao bloco de terminais de acordo com o esquema de ligações na cobertura da pega.
- Prima firmemente o fio de ligação com a placa de pressão.
- Volte a colocar a cobertura da pega e fixe-a com os parafusos.

Se os clientes precisarem de prolongar ou substituir o cabo de alimentação, consulte a Tabela 3 para obter as especificações.

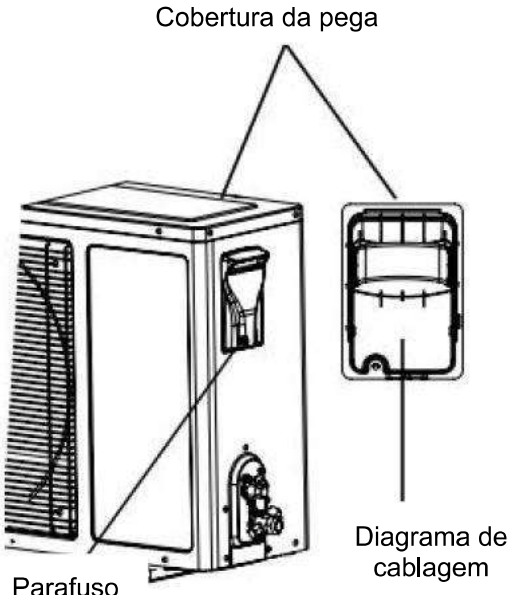

Fig. 13

Tabela 3

		Fios de ligação elétrica	Fios de controlo de sinal	Cabo de alimentação
	Comprimento máx.	10 m	10 m	5 m
5K/7K/9K/12K	Área transversal	≥1,0 mm²	≥1,0 mm²	≥1,0 mm²
16K/18K/24K(220V) 9K/12K(115V)		≥1,5 mm²	≥1,5 mm²	≥1,5 mm²
18K/21K/24K/28K/30K/36K		≥2,5 mm²	≥0,5 mm²	≥2,5 mm²

Notas:

- Deve utilizar-se um parafuso especial para a ligação à terra (parafusos em aço inoxidável ou parafusos de cobre M4).
- Assegure-se de que todos os fios estão ligados firmemente e que não se soltam ou separam.
- Assegure-se de que as ligações dos fios são feitas de acordo com o diagrama de cablagem do ar condicionado.
- As figuras acima são meramente esquemáticas e podem ser ligeiramente diferentes do aparelho real escolhido

Revestimento do tubo

- Seja cuidadoso ao realizar o revestimento com fita protetora de PVC, não danifique a conduta da tubagem ou o tubo de drenagem.
- O revestimento deve começar pela parte inferior da unidade exterior até à unidade interior.
- Fixe a fita de PVC com fita adesiva para evitar que se solte.
- O tubo de drenagem deve ficar ligeiramente para fora, para garantir uma boa drenagem.
- Quando a unidade interior estiver mais baixa do que a unidade exterior, dobre o tubo na medida adequada para evitar que a água drenada entre em casa.
- Fixe o conjunto de tubos com abraçadeiras para tubos na parede.
- Deixe espaço suficiente entre o tubo de descarga e o chão. Não coloque o tubo de descarga na água ou numa vala.
- Vede os orifícios externos da parede com massa vedante ou similar.

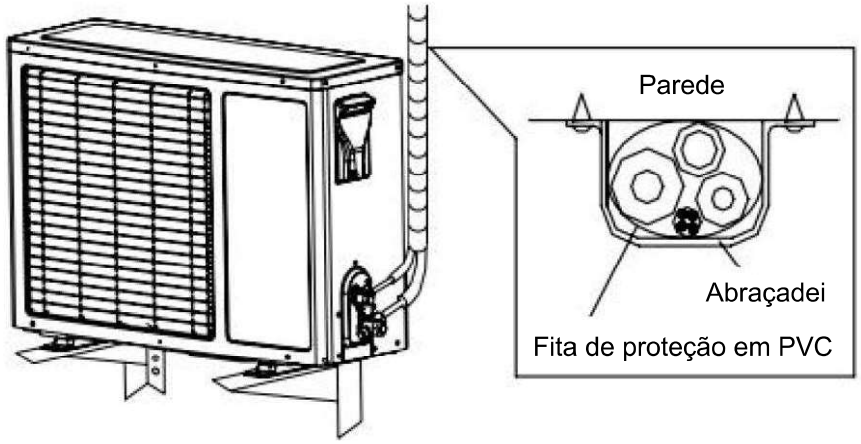

Fig. 14

Exaustão

- Assegure-se de que todos os tubos da unidade interior e exterior estão ligados corretamente.
- Retire o castelo das válvulas de duas e três vias com uma chave inglesa; ligue a bomba de vácuo e a válvula composta ao castelo da válvula de serviço.

Abra o pressostato de baixa pressão da válvula composta e utilize a bomba de vácuo até a pressão interna das unidades atingir 10 mmHg.

- Após isso, feche o pressostato de baixa pressão da válvula composta e, em seguida, feche a bomba de vácuo. Rode o pistão da válvula de serviço do tubo estreito 90° no sentido contrário ao dos ponteiros do relógio com uma chave sextava, rodando firmemente no sentido dos ponteiros do relógio após uma paragem de 10 segundos.
- Verifique todas as ligações da unidade interior e exterior, com água com sabão ou com um detetor de fugas, para ver se existem fugas.
  Abra as válvulas de serviço do tubo largo e do tubo estreito com uma chave sextavada para abrir a circulação.
- Retire a tubagem de ligação da válvula de serviço do tubo largo.
- Aperte bem o castelo da válvula com uma chave dinamométrica.
- Verifique todas as ligações interiores e exteriores com água e sabão ou com um detetor de fugas para ver se existe alguma fuga.
- Volte a colocar o castelo e a tampa da válvula na posição.

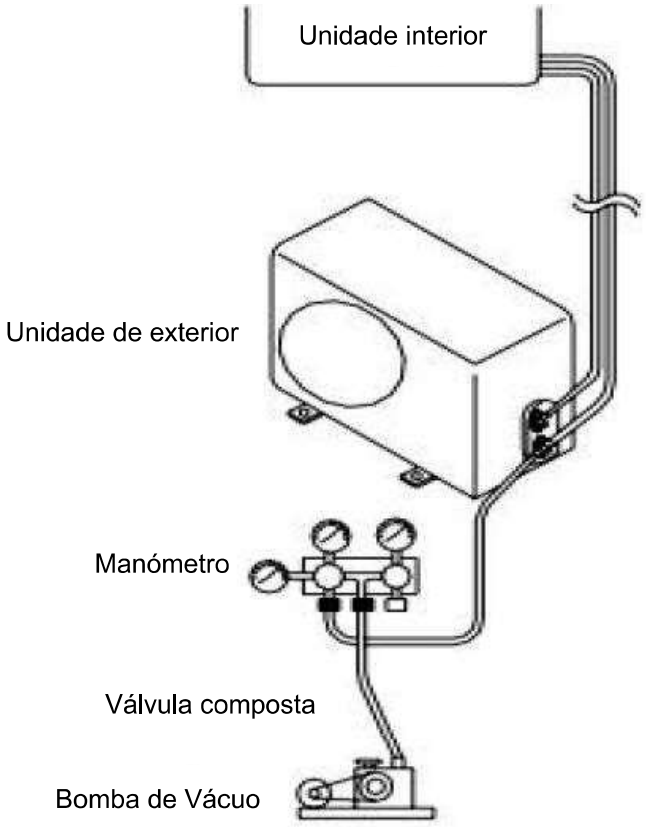

Fig. 15

Inspeção de fuga de gás

Depois de a ligação da tubagem estar concluída, utilize um dispositivo de verificação de fuga ou sabão para verificar cuidadosamente se há alguma fuga nas juntas. Este é um passo importante para assegurar a qualidade da instalação. Se houver fugas de refrigerante, ventile imediatamente a área. Pode ser produzido gás tóxico se o gás refrigerante entrar em contacto com o fogo. Nunca toque diretamente em qualquer fuga acidental de agente refrigerante. Isto pode resultar em feridas graves provocadas por queimaduras pelo frio.

Drenagem

- **Sem necessidade de tratamento de drenagem**

Nas regiões onde o inverno seja frio, não instale a junta de drenagem para evitar que a água de drenagem congele e danifique a ventoinha. Este tratamento de drenagem não é necessário para o tipo de aparelho de ar condicionado apenas com arrefecimento.

- **Com necessidade de tratamento de drenagem**

Utilize a junta de drenagem (incluída no saco de acessórios). A unidade exterior deve ser colocada em blocos.

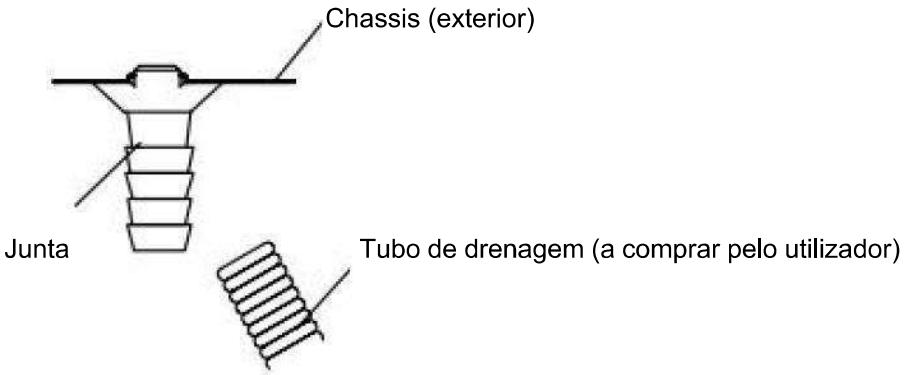

Fig. 16

Instalação da cobertura da válvula

- Para as unidades com esta cobertura de válvula disponível (consulte a lista de embalagem), o método de instalação é o seguinte:
- Após ligar os tubos de ligação entre as unidades interior e exterior, seguindo o método de instalação mencionado acima, retire a cobertura da válvula do saco de acessórios e fixe-a na parte lateral da unidade exterior com os três parafusos correspondentes. (dentro da bolsa de acessórios)

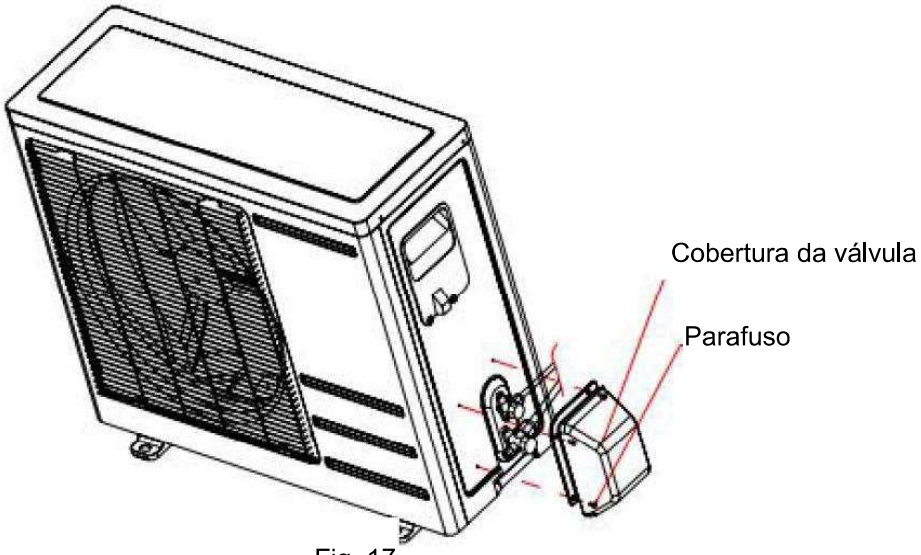

Fig. 17